ES-TRACK-30

Трековый светодиодный светильник

1. Общие указания

1.1. Трековый светодиодный светильник ES-TRACK-30 является одним из наиболее популярных решений для основного освещения торговых площадей, выставочных центров, магазинов, бутиков, салонов красоты и т.п.
1.2. Светодиодный светильник оснащен встроенным блоком питания и работает от сети AC170-265 V.
1.3. Корпус светильника выполнен из алюминия.
1.4. При соблюдении правил эксплуатации, светильник рассчитан на длительный срок службы.
1.5. В данном паспорте указаны технические данные, комплект поставки, устройство изделия и способ подготовки к работе.

2. Требования по технике безопасности

2.1. Все работы по установке и техническому обслуживанию должны проводиться квалифицированным персоналом, имеющим допуск на проведения данного вида работ!
2.2. Запрещается техническое обслуживание светильника во включенном состоянии.
Для обслуживания светильника, отключайте электропитание!
2.3. Светильник имеет степень защиты IP20 и не пригоден для использования на улице и во влажных помещениях.

3. Комплект поставки

3.1. Светильник - 1 шт.
3.2. Паспорт светильника - 1 шт.
3.3. Упаковка - 1 шт

4. Техническое описание

- Напряжение питания: AC170-265 V (драйвер в комплекте)
- Потребляемая мощность: 30 W
- Угол рассеивания: 70 °
- Срок службы: 50 000 часов
- Степень защиты: IP20
- Рабочая температура: -30 °... + 40°C
- Световой поток:

Холодный белый 5500-6000K - 2600 lm
Универсальный белый 4000-4500KK - 2500 lm

Драйвер с коэффициентом мощности (cos f) - 0,98
коэффициент пульсации - менее 0,5 %

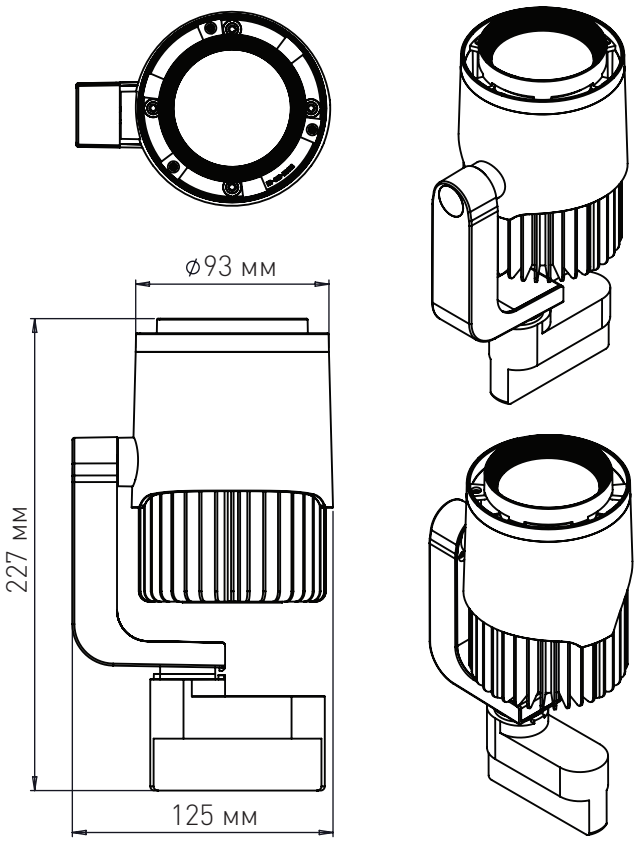

5. Установка

5.1. Выберите место для установки, зафиксируйте шинопровод на потолке с помощью саморезов, подключите электропитание в шинопроводу.
5.2. Наклоните светильник и вставьте его в шинопровод.
5.3. Поверните рычажок адаптера А в крайнее правое положение, затем с помощью регулятора В выберите линию (фазу) 1, 2 или 3.
5.4. Отрегулируйте угол наклона светильника.

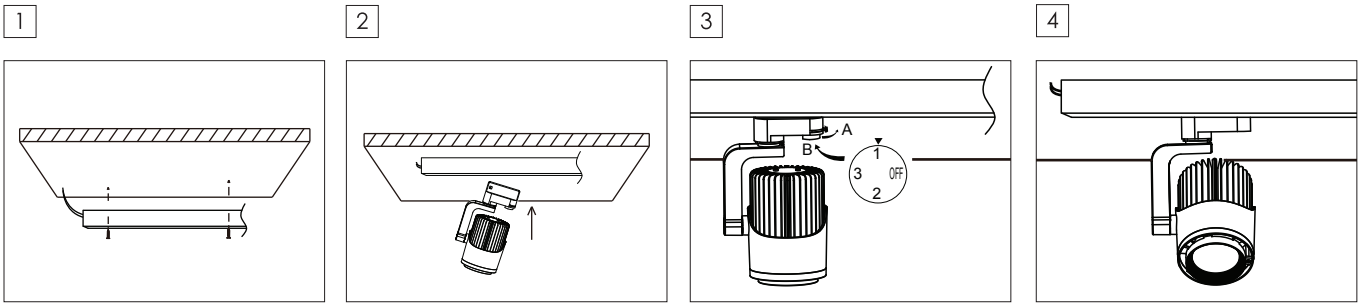

6. Хранение

6.1. При погрузке и перевозке должны соблюдаться меры предосторожности, исключающие механические повреждения.

7. Техническое обслуживание

7.1. При загрязнении светильника очистку поверхности производить мягкой, сухой тканью. Не допускать использование растворителей и других агрессивных моющих средств.

8. Гарантийные обязательства

8.1. Гарантийный срок эксплуатации 2 года со дня продажи светильника через розничную сеть, при соблюдении потребителем условий установки, эксплуатации, транспортировки и хранения.
8.2. В случае обнаружения неисправности или выхода светильника из строя, не по вине покупателя, до истечения гарантийного срока следует обратиться в магазин, продавший светильник.
8.3. Неправильное хранение, использование светильника или использования его не по назначению, лишают права на гарантию.
8.4. Возврат светильника осуществляется только в заводской упаковке без механических повреждений и при полной комплектации светильника.
8.5. Гарантийные обязательства выполняются продавцом при предъявлении покупателем заполненного гарантийного талона и кассового чека.

ДАТА ПРОДАЖИ_____

Печать магазина

Производитель: MAYSUN ENTERPRISE LTD., 1607, Building 5, Wanxiangxintian, Chezhanbei Road, Furong District, Changsha, Hunan, China 410001.
МЭЙСАН ЭНТЕРПРАЙЗ ЛТД., 1607, строение 5, Вансянсинтян, ул. Чечжанбэй, район Фужун, г.Чангша, провинция Хунань, Китай 410001.
Сделано в Китае